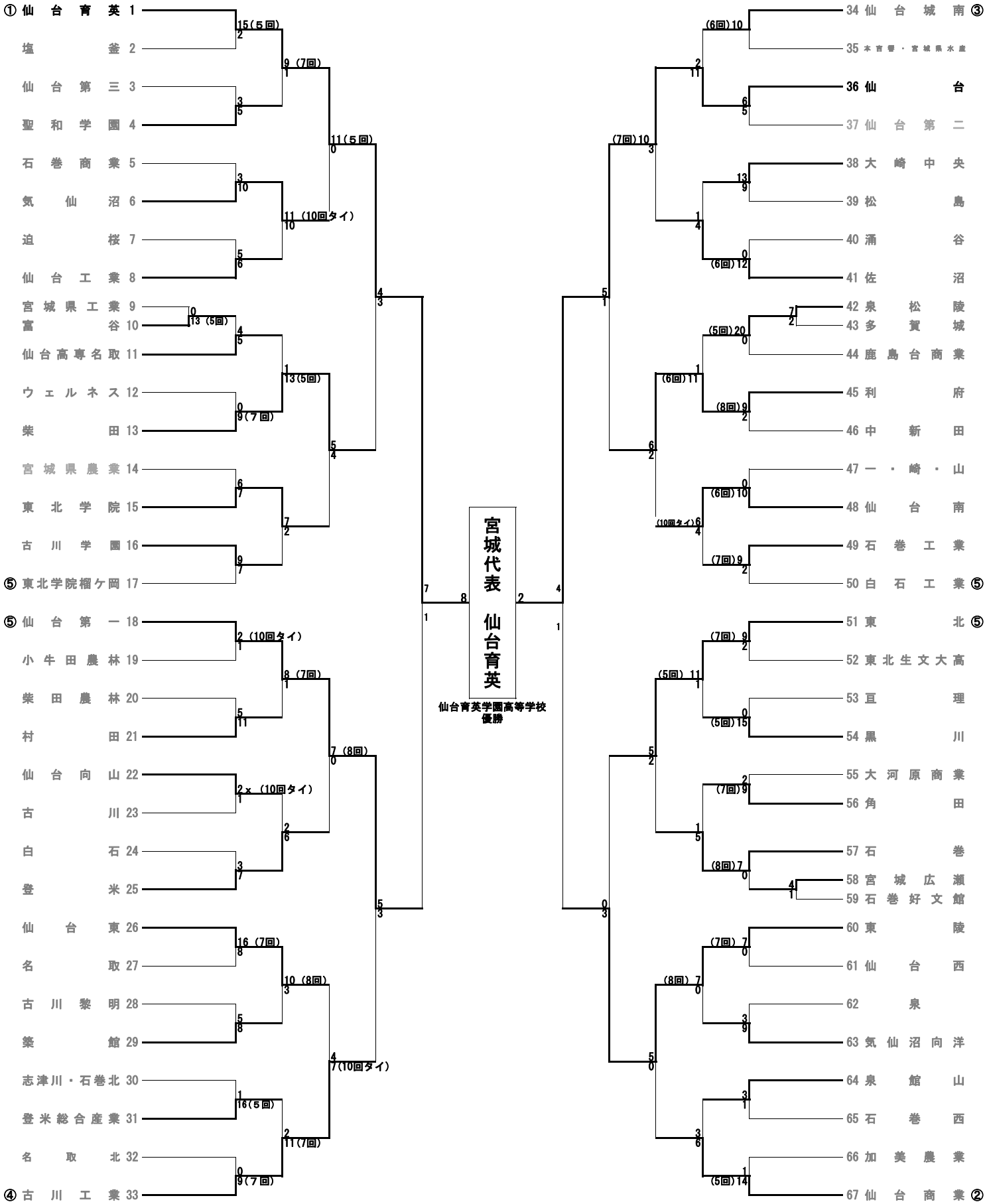令和２年東北地区高等学校野球宮城大会組み合わせ