第97回全国高等学校野球選手権宮城大会　結果
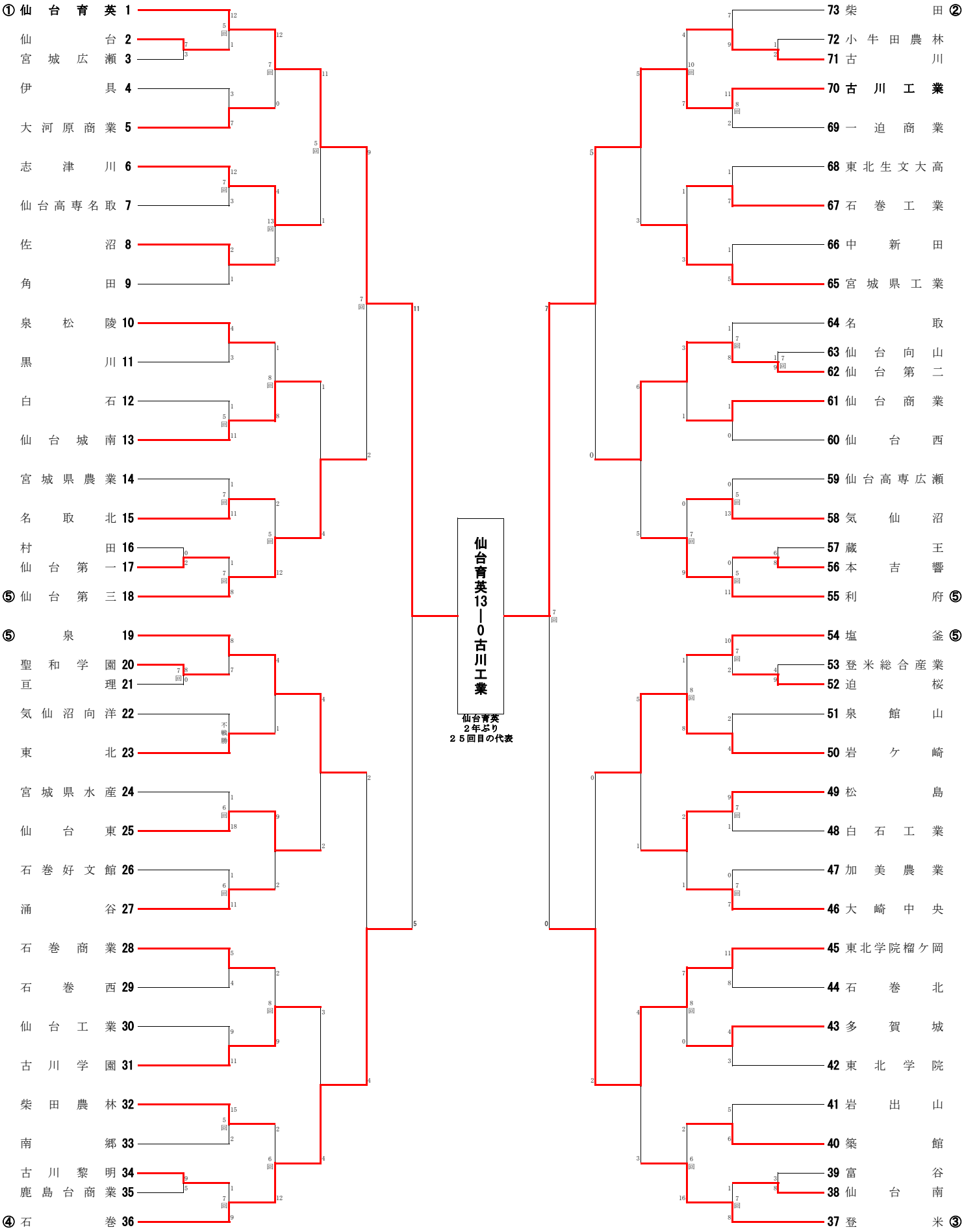
期　日：平成27年７月７日～21日のうちの12日間
開会式：平成27年７月７日10:00～
（楽天Ｋｏｂｏスタジアム宮城）
会　場：楽天Ｋｏｂｏスタジアム宮城
仙台市民球場
石巻市民球場
鹿島台中央野球場
蔵王球場